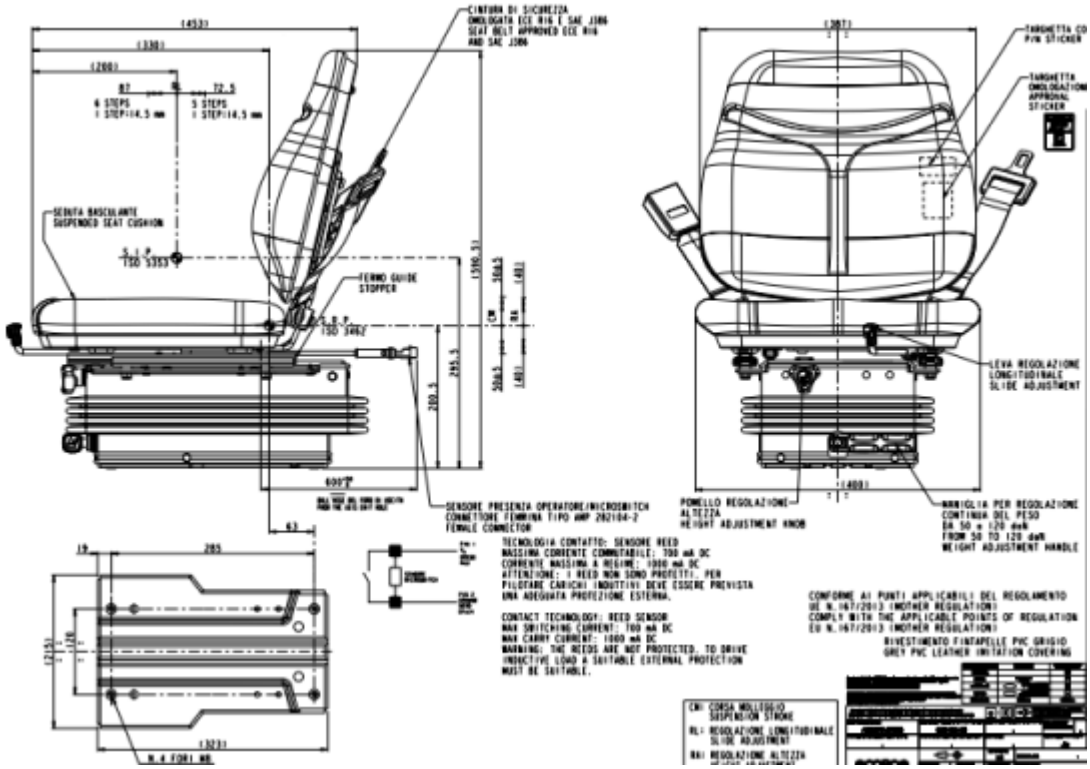
CINTURA DI SICUREZZA
OMOLOGATA ECE R16 E SAE J386
SEAT BELT APPROVED ECE R16
AND SAE J386
(1453)
(330)
(200)
87
72.5
6 STEPS
1 STEP=14.5 mm
5 STEPS
1 STEP=14.5 mm
SEDUTA BASCULANTE
SUSPENDED SEAT CUSHION
S.I.P.
ISO 5353
FERMO GUIDE
STOPPER
S.R.P.
ISO 5962
(390.5)
364.5
(48)
CM
RL
RH
265.5
200.5
364.5
(48)
400
63
SENSORE PRESENZA OPERATORE/MICROSWITCH
CONNETTORE FEMMINA TIPO AMP 282104-2
FEMALE CONNECTOR
TECNOLOGIA CONTATTO: SENSORE REED
MASSIMA CORRENTE COMMUTABILE: 700 mA DC
CORRENTE MASSIMA A REGIME: 1000 mA DC
ATTENZIONE: I REED NON SONO PROTETTI. PER
PILOTARE CARICHI INDUTTIVI DEVE ESSERE PREVISTA
UNA ADEGUATA PROTEZIONE ESTERNA.
CONTACT TECHNOLOGY: REED SENSOR
MAX SWITCHING CURRENT: 700 mA DC
MAX CARRY CURRENT: 1000 mA DC
WARNING: THE REEDS ARE NOT PROTECTED. TO DRIVE
INDUCTIVE LOAD A SUITABLE EXTERNAL PROTECTION
MUST BE SUITABLE.
19
285
(215)
(120)
(323)
N.4 FORI Ø8
(387)
TARGHETTA CE
P/N STICKER
TARGHETTA
OMOLOGAZIONE
APPROVAL
STICKER
LEVA REGOLAZIONE
LONGITUDINALE
SLIDE ADJUSTMENT
(400)
POMELLO REGOLAZIONE
ALTEZZA
HEIGHT ADJUSTMENT KNOB
MANIGLIA PER REGOLAZIONE
CONTINUA DEL PESO
DA 50 a 120 daN
FROM 50 TO 120 daN
WEIGHT ADJUSTMENT HANDLE
CONFORME AI PUNTI APPLICABILI DEL REGOLAMENTO
UE N.167/2013 (MOTHER REGULATION)
COMPLY WITH THE APPLICABLE POINTS OF REGULATION
EU N.167/2013 (MOTHER REGULATION)
RIVESTIMENTO FINTAPELLE PVC GRIGIO
GREY PVC LEATHER IMITATION COVERING
CM: CORSA MOLLEGGIO
SUSPENSION STROKE
RL: REGOLAZIONE LONGITUDINALE
SLIDE ADJUSTMENT
RH: REGOLAZIONE ALTEZZA